関東予選兼総体　第9地区大会
4月13日(土)
No.1～26　船橋古和釜高校[
No.27～52　　船橋啓明高校[

女子シングルス

1 村山ひみか①（学館船橋）
2 生田桃子②（船橋二和）
3 林　美有香③（鎌ケ谷）
4 上谷咲来③（船橋法典）
5 川口瑞葉②（薬園台）
6 本間彩花③（千葉日大一）
7 小原弥華③（日大習志野）
8 五味加奈絵③（船橋東）
9 栗田奈歩③（船橋二和）
10 桜庭歩実③（船橋芝山）
11 西村　彩②（船橋）
12 萩原美優③（船橋啓明）
13 大沢亜衣里③（東葉）
14 大吉卯楽②（千葉日大一）
15 池田菜奈子①（学館船橋）
16 徳川乃永③（鎌ケ谷）
17 中村萌愛③（船橋二和）
18 小谷愛佳②（東葉）
19 大竹那奈③（船橋芝山）
20 高橋怜奈②（船橋東）
21 久慈つみき③（船橋芝山）
22 吉田安曇②（古和釜）
23 金山英里奈③（日大習志野）
24 橋本侑樺③（船橋二和）
25 若田佳菜子③（船橋）
26 早川菜々美①（学館船橋）

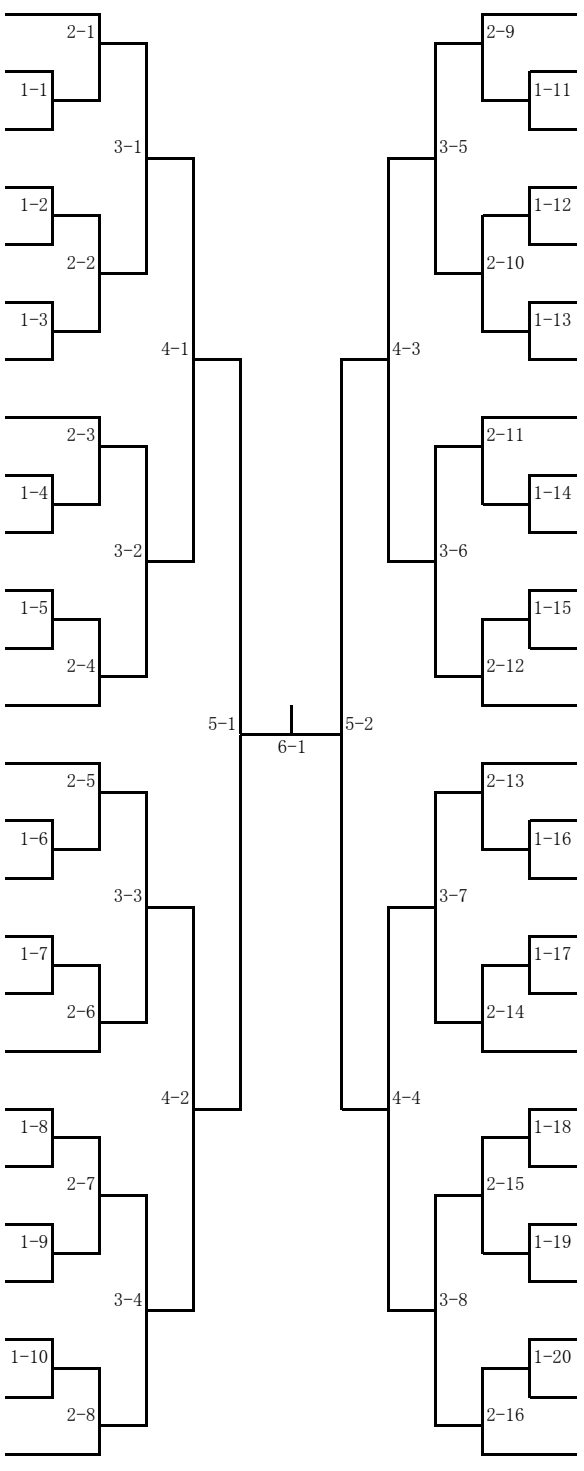

小林杏香里②（学館船橋）　27
水町友梨③（船橋東）　28
上野祐季③（市立船橋）　29
橋詰みさき③（船橋啓明）　30
中川桃花②（千葉日大一）　31
平沼　綾②（船橋二和）　32
髙田奈緒③（東葉）　33
寺島沙帆①（鎌ケ谷）　34
片山　晶②（船橋）　35
石橋愛実③（船橋二和）　36
諏訪美那③（船橋法典）　37
大橋若奈③（船橋芝山）　38
佐藤由依②（学館船橋）　39
磯目璃子②（船橋二和）　40
大下里菜③（船橋芝山）　41
前川紗里佳②（白井）　42
熊本紗也加③（船橋東）　43
阿部遙音③（船橋法典）　44
内山侑香①（学館船橋）　45
伊藤美波②（古和釜）　46
谷兼朋美③（薬園台）　47
岸　奈津美②（千葉日大一）　48
安原もも乃③（船橋芝山）　49
倉地怜美③（船橋二和）　50
鈴木しずく③（船橋東）　51
富岡紗雪③（日大習志野）　52